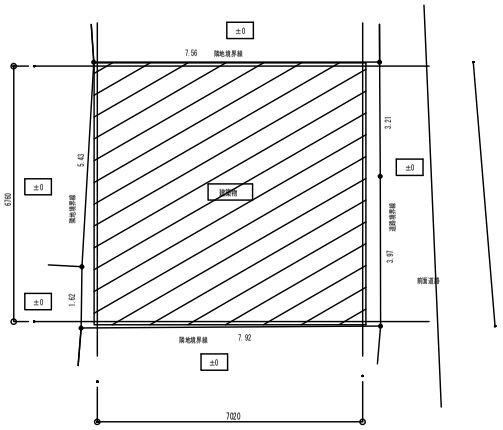

配置図 1：100

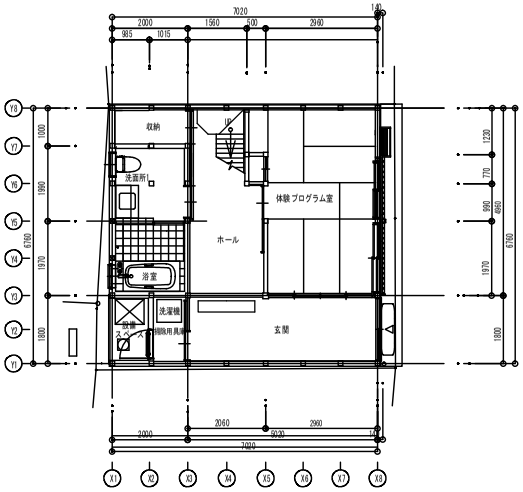

1階平面図 1：100

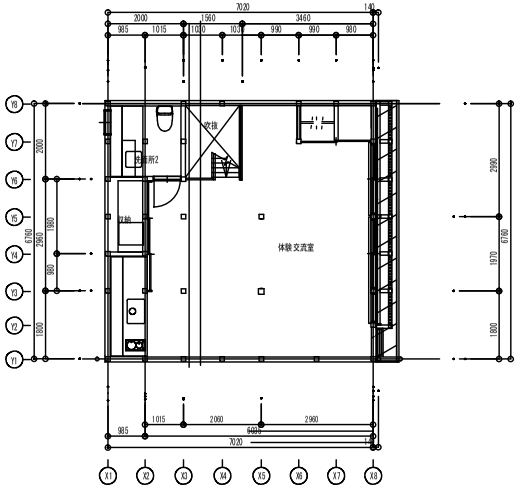

2階平面図 1：100

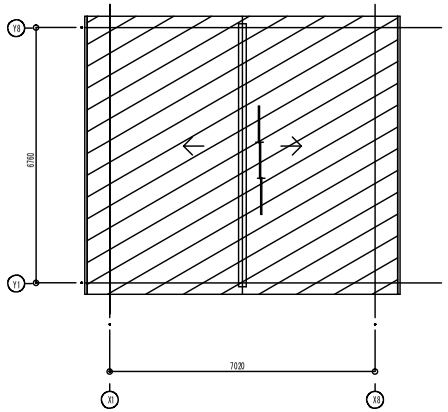

屋根伏せ図 1：100

施主 小値賀町		年月日	名称 島暮らし体験交流施設整備工事	建名称 島暮らし体験交流施設Ａ	図面番号 A / 06
設計者 株式会社 ＵＦＮコーポレーション	一級建築士事務所 茨城県知事(21A)第00110号 一級建築士 登録 第97772号 中村博行		図面名 配置図・平面図・屋根伏せ図	縮尺 1：100	